SAVETO

TÔLERIE • CHAUDRONNERIE • PIEGES À SONS • MONTAGES

CATALOGUE DES GAINES ET ACCESSOIRES CIRCULAIRES

1er septembre 2019

18 RUE DE BAILLEUL
LIEU DIT LA LONGUE CROIX
59190 STAPLE

www.saveto.fr

Téléphone : 03 28 40 04 44
Télécopie : 03 28 40 05 31
Mail : m.warlouzel@saveto.fr

SOMMAIRE :

I. GAINES

CIRCULAIRES

- TUBES EN ACIER PAGE 03

FLEXIBLES

- FLEXIBLES PAGES 03-04

II. ACCESSOIRES DE RESEAU DE VENTILATION A JOINT

- RACCORDS DE LIAISON PAGE 06
- COUDES 90°/45°/30° PAGE 06-07
- PIQUAGES PAGES 07-08
- BOUCHONS PAGE 08-09
- REDUCTIONS PAGE 09-10
- TES DROITS/ OBLIQUES PAGE 11
- TES SOUCHES ISOLES PAGE 12
- CULOTTES PAGE 12

III. ACCESSOIRES DE VENTILATION

- SIFFLETS GRILLAGES PAGE 13
- BAVETTES PAGE 14
- SORTIE DE TOITURE PAGE 14
- CHAPEAUX PAGE 15
- REGULATEURS DE DEBIT PAGE 18
- TRAPPES DE VISITE PAGE 15
- BOUCHES DE VENTILATION PAGE 16
- CADRE A GRIFFES PAGE 16
- GRILLES PAGE 17

IV. REGISTRES

- A PELLE PLEINE PAGE 19
- MOTORISABLES PAGE 20
- A IRIS PAGE 20
- CLAPETS ANTI-RETOUR PAGE 20

V. SILENCIEUX

- SILENCIEUX SANS NOYAU PAGE 21

VI. ISOLATION

- CLIMAVER & MATELAS DE TRAVERSEE DE MUR PAGE 22

VII. ACCESSOIRES D'ASSEMBLAGE

MATERIEL DIVERS POUR ASSEMBLAGE ET POSE PAGES 23 A 31

ANNEXES : CONDITIONS GENERALES DE VENTE

CONDITIONS GENERALES PAGES 32 A 34

I. GAINES CIRCULAIRES ET FLEXIBLES

TUBES EN ACIER GALVANISE : S

Description

La gaine en acier galvanisé est fabriquée en longueur de 3 mètres. Elle est agrafée en hélice suivant les normes EN 1506 et 12237, et en double soyage pour les diamètres supérieurs à 315 mm. Diamètre : 100-1250 Température : -30° à +280° Longueur : 3 mètres

Schéma

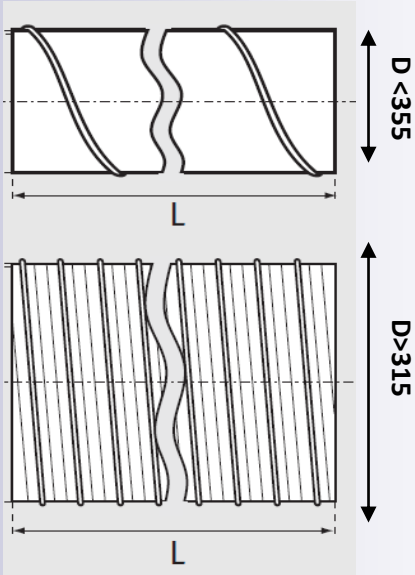

Photo

Tarifs

Gaine S		
Ø	ép. mm	€ / ml
80	0.5	3,10
100	0,5	3,80
125	0,5	4,50
160	0,5	6,20
200	0,5	7,50
250	0,5	9,70
315	0,5	13,60
355	0,6	15,60
400	0,6	20,50
450	0,6	23,00
500	0,7	25,50
560	0,7	33,10
630	0,7	36,30
710	0,7	40,70
800	0,8	51,80
900	0,9	63,00
1000	0,9	71,00
1120	0.9	83.50
1250	0.9	93.00

FLEXIBLES NON ISOLES ET ISOLES : M0 / SONO

Description

La gaine flexible non isolée M0 est composée de couches d'aluminium et de polyester avec une armature spiralée en fil d'acier. Selon les normes en vigueur, elle est classée au feu M0.

Pression max : 3000 Pa - Vitesse d'air max : 30m/s - Température : -30° à +250°

La gaine flexible avec isolation thermique et phonique SONO est composée de fibre de verre d'une épaisseur de 25mm et d'une densité de 20kg/m3. Elle est classée au feu M0/M1.

Pression max : 2000 Pa - Vitesse d'air max : 30m/s. - Température : -30° à +140°

I. GAINES CIRCULAIRES ET FLEXIBLES

FLEXIBLE MO	
Ø	€ / 10 ml
100	17.50
125	20.00
160	27.00
200	32.50
250	39.50
315	57.00
355	64.00
400	69.50
450	76.50

Tarifs

Photos

FLEXIBLE ISOLE SONO	
Ø	€ / 10 ml
100	37.00
125	40.50
160	54.00
200	58.50
250	73.50
315	93.50
355	113.50
400	147.00
450	157.50
500	174.50
630	210.00

Gaines flexibles vendues en longueur de 10 ml.

FLEXIBLES SEMI-RIGIDES ALU : SFLEX

Description

La gaine flexible semi-rigide est composée d'aluminium pur, spiralée avec bande profilée. Elle est vendue en longueur de 3ml. Elle propose une très grande résistance mécanique ainsi qu'au feu (A1). Elle permet de raccorder un réseau de ventilation à des plénums. Elle est notamment utilisée en industrie pour l'évacuation des fumées de machines. Pression max : 2000 Pa - Vitesse d'air max : 25m/s. Température : -30° à +280°

Tarifs

S-FLEX	
Ø	€ / 3 ML
100	8.20
125	11.05
160	14.70
200	16.45
250	19.75
315	26.90
400	37.50

Photo

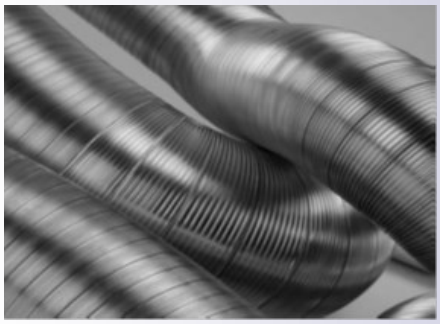

II. PREAMBULE GAMME D'ACCESSOIRES A JOINTS

Description

La gamme d'accessoires à joints répond à une démarche HQE : chantier à faibles nuisances, gestion de l'énergie et du confort acoustique. Elle se caractérise par la présence de joints d'étanchéité aux extrémités des accessoires ce qui permet une meilleure étanchéité du réseau de ventilation à l'air par rapport à un réseau classique. Cette solution procure des gains sensibles : pas de surdimensionnement du ventilateur, moins de dépenses énergétiques, de déperditions thermiques et de nuisances sonores.

CARACTERISTIQUES GENERALES :

- Conduits et accessoires en acier galvanisé conformes aux NF EN 1506 et NF EN 12237.
- Accessoires équipés de joints fixes en caoutchouc EPDM homogène à chaque extrémité qui garantissent l'étanchéité de l'air du réseau.
- Tenue du réseau assurée par un nombre réduit de vis auto foreuses/rivets par rapport à un réseau sans joint.

CARACTERISTIQUES TECHNIQUES :

- Forte résistance à l'ozone, à l'exposition des U.V et à de nombreuses substances chimiques.
- Résistance au vieillissement.
- Température d'utilisation continue : -30°C à +100°C.

AVANTAGES :

- Assemblage simple et rapide permettant un gain de temps au montage de plus de 30%.
- Bords retournés = moins d'accidents sur chantier (coupures).
- Disparition du mastic/bandes adhésives au montage pour assurer l'étanchéité : diminution des imperfections d'étanchéité liées à l'installation.
- Esthétisme soigné dans le cas de réseaux aérauliques apparents, parfaite intégration architecturale.
- Réductions des nuisances acoustiques et des consommations électriques avec une optimisation du débit de ventilateur.

II. ACCESSOIRES DE RESEAU DE VENTILATION A JOINT

RACCORDS MALES ET FEMELLES : RMX ET RF

Description

Les raccords permettent la liaison entre les gaines et/ou accessoires :

RMX : raccordement de deux longueurs de gaines

RF : raccordement de deux accessoires.

Tarifs

Ø	€ / pièce	
	RMX	RF
80	2.55	1.55
100	2.65	1.60
125	2.75	1.60
160	2.95	1.65
200	3.90	1.80
250	5.05	2.35
315	5.15	2.75
355	5.55	3.15
400	6.50	3.85
450	12.00	6.10
500	12.50	7.25
560	13.15	8.00
630	14.10	9.30
710	19.25	12.15
800	26.60	20.25
900	31.85	28.70
1000	41.30	33.00

Schéma

RMX

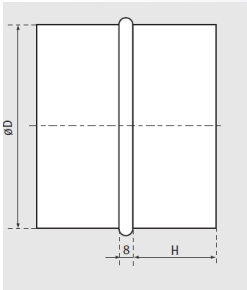

RF

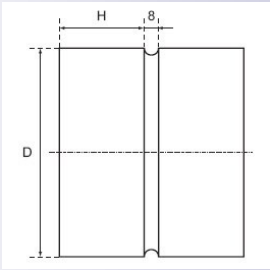

Photo

COUDES À 90°/45°/30°/60°: CX90/45/30/60

Description

Les coudes sont des accessoires mâles permettant le changement de direction d'un réseau , inclinaison : 90° / 60° / 45° / 30°/ 15°.

Coudes emboutis jusqu'au diamètre 200mm et à secteurs pour les diamètres supérieurs.

Schéma

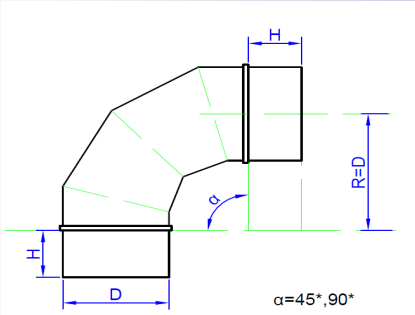

18 RUE DE BAILLEUL
LIEU DIT LA LONGUE CROIX
59190 STAPLE

www.saveto.fr

Téléphone : 03 28 40 04 44
Télécopie : 03 28 40 05 31
Mail : m.warlouzel@saveto.fr

II. ACCESSOIRES DE RESEAU DE VENTILATION A JOINT

Tarifs

	Tarif € / pièce				
Ø	**CX90**	**CX45**	**CX30**	**CX15**	**CX60**
80	5.55	4.85	-	-	-
100	6.00	5.25	8.10	8.40	9.05
125	7.35	5.40	8.75	9.05	10.75
160	10.00	7.25	10.00	10.20	14.50
200	14.70	9.80	12.50	13.15	17.90
250	17.55	13.25	14.40	14.30	18.00
315	21.75	16.80	18.00	18.90	19.75
355	24.00	19.65	20.50	21.25	21.65
400	29.35	24.80	24.05	24.90	28.80
450	40.80	28.90	33.65	-	42.00
500	49.40	33.50	41.00	-	49.10
560	62.80	42.05	47.30	-	53.80
630	77.00	57.80	52.55	57.80	59.90
710	100.50	89.30	73.55	-	78.80
800	122.00	105.05	89.30	-	-
900	265.60	202.30	-	-	-
1000	323.20	253.20	-	-	-

Photos

PIQUAGES CIRCULAIRES 90°/45° : PSX, P4X

PIQUAGES PLATS 90°/45° : PPX / PP4X

Description

Les piquages circulaires permettent un raccordement équerre (90°) ou oblique (45°) sur des gaines circulaires. Les piquages plats offrent la possibilité de joindre un réseau rectangulaire à un réseau circulaire.

PSX

P4X

PPX

PP4X

18 RUE DE BAILLEUL
LIEU DIT LA LONGUE CROIX
59190 STAPLE

www.saveto.fr

Téléphone : 03 28 40 04 44
Télécopie : 03 28 40 05 31
Mail : m.warlouzel@saveto.fr

II. ACCESSOIRES DE RESEAU DE VENTILATION A JOINT

Tarifs

Ø d3	PIQUAGE Ø 90°	PIQUAGE Ø 45°	PIQUAGE PLAT 90°	PIQUAGE PLAT 45°
	€ / pièce			
80	3.70	7.00	3.05	-
100	3.70	9.05	3.30	10.95
125	3.70	11.25	3.70	15.05
160	4.95	15.05	4.20	16.70
200	6,65	17.45	4.45	18.10
250	8.75	20.00	4.95	22.00
315	11.70	27.45	5.90	26.50
355	13.80	37.10	7.60	30.10
400	18.70	41.95	8.85	34.70
450	21.15	47.30	10.10	45.60
500	21.45	53.90	11.90	54.10
560	29.95	68.30	13.80	60.10
630	-	-	15.05	72.10

Schéma

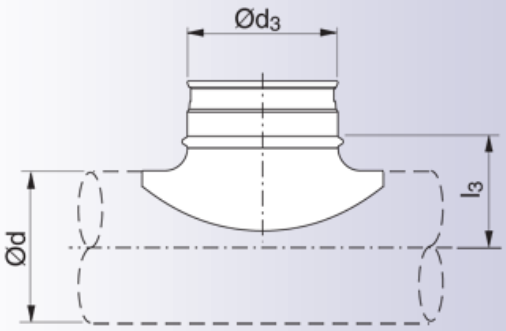

Ex : PSX d x d3

BOUCHONS

Description

Le bouchon femelle (BF) est utilisé pour obturer un accessoire mâle.

Le bouchon mâle (BMX) est utilisé pour obturer une gaine mâle.

Le bouchon mâle grillagé (BMG) se monte sur un composant femelle.

Tarifs

Ø	L	€ / pièce		BMG	
		BMX	BF	L	€ / pièce
100	20	3.50	1.50	55	4.20
125	20	3.65	1.90	55	4.75
160	20	3.75	2.15	55	5.80
200	20	4.65	2.60	55	6.85
250	20	7.15	3.55	55	8.40
315	20	9.80	5.00	55	12.60
355	20	11.35	6.65	55	15.80
400	20	14.45	7.25	55	18.90
450	50	29.90	11.00	65	21.00
500	60	30.00	12.40	65	25.20
560	60	30.00	16.10	65	29.45
630	70	34.70	18.30	65	36.80
710	70	41.00	-	80	42.05
800		44.15	-		-

Schéma

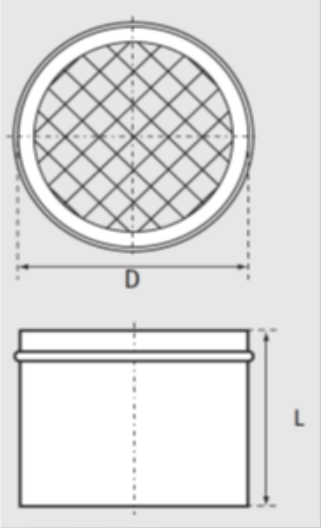

II. ACCESSOIRES DE RESEAU DE VENTILATION A JOINT

Photos

REDUCTIONS CENTREES / EXCENTREES : RCX / RCEX

Description

La réduction centrée est un accessoire mâle, permettant le raccordement centré de deux conduits en acier galvanisé de diamètres différents. La réduction excentrée a pour différence de conserver un hauteur constante de réseau.

Tarifs

	RCX															
B \ A	100	125	160	200	250	315	355	400	450	500	560	630	710	800	900	1000
80	4,75	5,15														
100		5,15	5,70	7.25	12.40											
125			6.95	7.25	10.00	15.65										
160				10.00	9.80	13.20	12.45									
200					9.60	12.40	12.60	21.45	20.90							
250						13.80	18.10	20.60	27.70	28.80						
315							20.00	20.00	27.95	28.70	42.45					
355								20.00	25.45	27.45	41.95					
400									26.20	29.20	30.50	38.35	57.40			
450										27.45	44.90	45.50				
500											44.90	47.30	53.30	71.90		
560												51.60	58.65	81.55		
630													65.90	88.70		
710														88.70		
800															103.0	
900																125.8

II. ACCESSOIRES DE RESEAU DE VENTILATION A JOINT

RCEX												
ØA / Ø B	160	200	250	315	355	400	450	500	560	630	710	900
125	17.45	18.60	20.30	21.00								
160		20.30	21.85	21.85	28.80	40.70						
200			22.40	23.75	31.10	38.35	35.95	47.30				
250				28.05	33.75	39.50	39.60	47.30				
315					34.90	39.70	44.25	49.80				
355						40.25	50.85	41.95	44.90	53.90		
400							44.90	46.65		64.60		
450								49.80		67.05		
500									65.90	69.45	89.85	97.00
630											97.00	125.80

Schémas

Photos

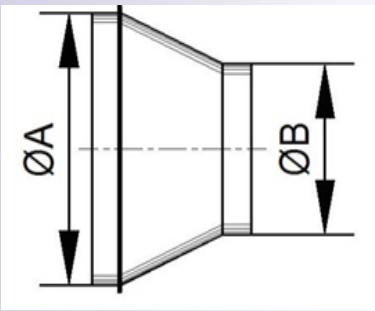

RCX

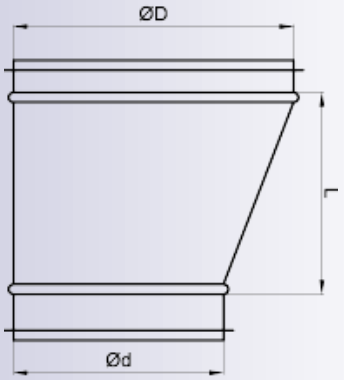

RCEX

18 RUE DE BAILLEUL
LIEU DIT LA LONGUE CROIX
59190 STAPLE

www.saveto.fr

Téléphone : 03 28 40 04 44
Télécopie : 03 28 40 05 31
Mail : m.warlouzel@saveto.fr

II. ACCESSOIRES DE RESEAU DE VENTILATION A JOINT

TES DROITS A 90° ET TES OBLIQUES A 45° : TEX / TOX

Description

Le té est un accessoire mâle permettant le raccordement de deux ou trois conduits galva de diamètres identiques ou différents avec un angle à 90° ou à 45°. Ex : TEX DxB

Photos

Schéma

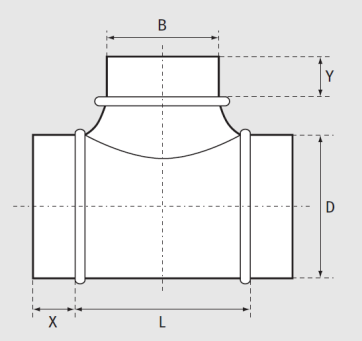

Tarifs

TOX											
Ø - D / Ø - B	125	160	200	250	315	355	400	450	500	560	630
100			15.90	16.20							
125	13.05	15.05	17.45	18.70	20.30	25.20	32.40				
160		18.70	18.70	20.30	22.40	29.95	35.95	40.70			
200			21.25	22.40	29.95	33.75	41.50	47.85	57.80	89.85	101.80
250				28.80	31.10	31.85	45.50	47.85	58.20	99.40	99.40
315					37.30	43.40		53.90	63.30		105.10
355							51.80	56.10	63.05		105.10
400							58,80		64.60		105.10
450										104.00	105.10

TEX													
Ø - D / Ø - B	100	125	160	200	250	315	355	400	450	500	560	630	800
100	8.10	8.50											
125		9.35	10.60	13.05	15.05	20.60	23.90	31.40	33.50	40.70			
160			11.25	14.60	16.20	21.85	25.55	31.10	38.35				
200				14.75	18.10	27.95	27.95	32.40	39.00				
250					19.75	27.95	31.95	42.10	39.35	46.65	56.10	94.55	
315						28.75	35.60	39.35	43.60	59.90	56.65	94.55	
355							31.20	45.50	51.10	65.90			
400								36.40		65.90	78.10		
450									56.10		78.10	94.55	
500										70.00			
560											81.15		
630												123.40	173.60

II. ACCESSOIRES DE RESEAU DE VENTILATION A JOINT

TES SOUCHE ISOLES A JOINT : TSIX

Description

Le té souche isolé est utilisé pour le raccordement des colonnes verticales sur des réseaux horizontaux.

Schéma

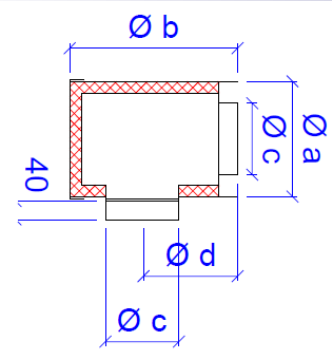

Tarifs

TSIX					
Ø	Ø - A	Ø - B	Ø - C	Ø - D	€ / pièce
125	200	250	123	130	35.95
160	250	300	158	160	42.05
200	315	350	198	200	50.85
250	355	410	248	195	61.05
315	400	450	313	190	83.85
355	450	520	353	245	105.10
400	500	570	398	275	119.05
450	560	630	448	315	167.60
500	630	670	498	355	178.00
560	710	720	558	360	204.55
630	800	790	628	395	250.80
710	-	-	708	-	352.50

Photo

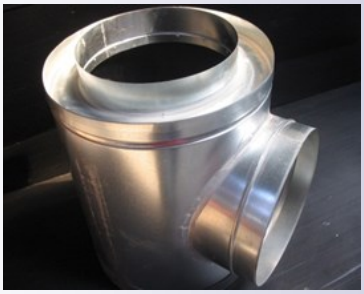

CULOTTES A 90° : YX

Description

La culotte est un accessoire mâle permettant la séparation du réseau aéraulique en deux branches de même diamètre avec un angle de 90° entre les 2 branches.

Avantage : perte de charge réduite, surtout en soufflage.

Tarifs

CULOTTES 90° : YX		
Ø	α	€ / pièce
160	90	28.70
200	90	33.65
250	90	41.95
315	90	62.30
355	90	68.50
400	90	71.85
450	90	89.20
500	90	118.30
630	90	198.75

Photo

Schéma

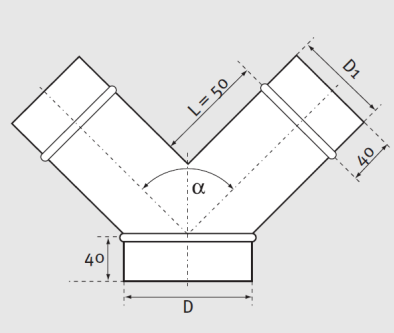

18 RUE DE BAILLEUL
LIEU DIT LA LONGUE CROIX
59190 STAPLE

www.saveto.fr

Téléphone : 03 28 40 04 44
Télécopie : 03 28 40 05 31
Mail : m.warlouzel@saveto.fr

SIFFLETS GRILLAGES : SIF

Description

La sortie de façade galva offre la possibilité d'une jonction circulaire mâle. Elle assure grâce à sa casquette et son grillage la protection de toute intrusion (ex: pluie, neige, volatiles…).

Tarifs

SIFFLET GRILLAGE			
Ø	X	L	€ / pièce
100	45	95	15.75
125	45	95	16.80
160	45	95	17.85
200	45	95	19.90
250	45	95	21.00
315	45	95	24.15
355	45	95	28.40
400	45	95	34.70
450	70	95	44.15
500	70	95	52.55
560	65	97	66.20
630	65	120	75.65
710	70	120	81.95
800	70	120	100.90
900	70	120	148.15
1000	70	120	173.35

Schéma

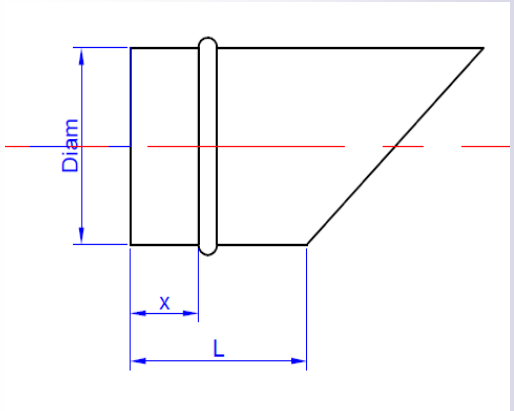

Photo

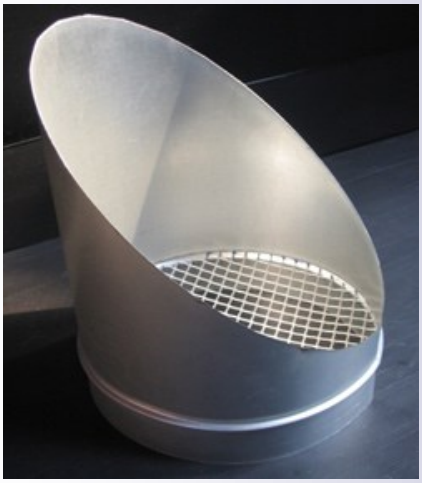

18 RUE DE BAILLEUL
LIEU DIT LA LONGUE CROIX
59190 STAPLE

www.saveto.fr

Téléphone : 03 28 40 04 44
Télécopie : 03 28 40 05 31
Mail : m.warlouzel@saveto.fr

III. ACCESSOIRES DE VENTILATION

BAVETTES PAREPLUIE : BV

Description

La bavette parepluie est utilisée pour la traversée de toiture. Le réglage s'effectue par vis pour l'adapter sur les accessoires mâles ou femelles. L'étanchéité est réalisée au montage par mastic ou silicone.

Schéma

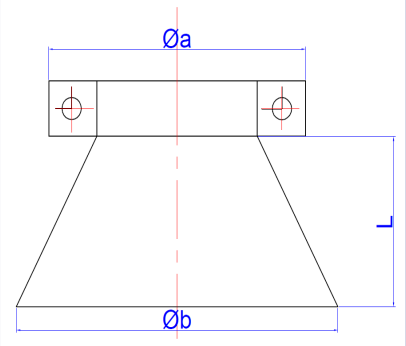

Tarifs

BAVETTE			
Ø - a	Ø - b	L	€ / pièce
100	245	80	15.45
125	285	100	17.35
160	305	100	18.05
200	400	100	21.20
250	450	100	23.95
315	480	100	27.50
355	550	100	30.50
400	575	100	34.70
450	635	100	39.65
500	690	100	47.40
560	770	100	52.00
630	820	100	55.55
710	-	100	75.50
800	-	100	89.00
900	-	100	185.80

Photo

SORTIES DE TOITURE : SDT

Description

La sortie de toiture assure, au niveau du conduit, le refoulement vertical et la protection contre l'intrusion.

Photo

Tarifs

SDT		
Ø	Hauteur	€ / pièce
100 x 100	300	65.00
150 x 150	300	75.00
150 x 150	500	80.00
200 x 200	300	85.00
200 x 200	500	93.00

III. ACCESSOIRES DE VENTILATION

CHAPEAUX : CTC

Description

Cette sortie de toiture galva est grillagée, se raccorde à un réseau circulaire et assure la protection contre l'intrusion (pluie, neige, volatiles).

Photo

Tarifs

CHAPEAU	
Ø	€ / pièce
125	12.50
160	14.30
200	16.20
250	20.30
315	25.45
355	31.10
400	35.80
450	44.00
500	57.80
560	63.10
630	78.10

TRAPPES DE VISITE PLATES ET CIRCULAIRES: TVPX ET TVCX

Description

La trappe de visite circulaire est incurvée, de forme oblongue pour un accès sur conduits circulaires. La trappe de visite plate permet l'accès à un conduit rectangulaire.

Avantage : accès rapide à l'intérieur du réseau pour les opérations d'entretien et de contrôle.

Tarifs

Trappe de Visite Circulaire TVCX	
Ø	€ / pièce
630	31.20
560	31.20
500	31.20
450	31.20
400	22.20
355	22.20
315	22.20
250	16.00
200	16.00
160	16.00
125	14.90
100	14.90

Trappe de Visite Plate : TVP	
A x B	€ / pièce
600 x 500	73.90
500 x 400	42.00
400 x 300	30.00
400 X 200	22.50
300 x 200	17.10
300 X 150	14.80
200 x 100	16.50

Schéma

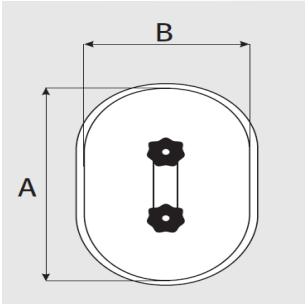

Photos

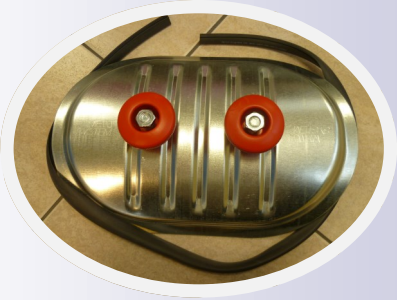

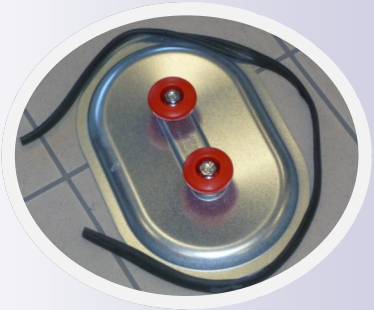

18 RUE DE BAILLEUL
LIEU DIT LA LONGUE CROIX
59190 STAPLE

www.saveto.fr

Téléphone : 03 28 40 04 44
Télécopie : 03 28 40 05 31
Mail : m.warlouzel@saveto.fr

III. ACCESSOIRES DE VENTILATION

BOUCHES D'EXTRACTION ET DE SOUFFLAGE : NEV/NSV

Description

Les bouches permettent l'aspiration ou l'extraction de l'air d'une pièce principalement dans des sanitaires. Autres diamètres : nous consulter sur le prix et le délai.

Photos

Tarifs

NEV / NSV	
Ø	**€ / pièce**
100	6.30
125	7.35
160	10.50
200	12.60

CADRES A GRIFFES POUR BOUCHES: KFF

Description

Le cadre à griffes permet de fixer la bouche au plafond.

Photo

Tarifs

KFF GRIFFE MONTAGE	
Ø	**€ / pièce**
100	6.90
125	9.20
160	13.00
200	13.10

III. ACCESSOIRES DE VENTILATION

GRILLES ALU CIRCULAIRES : KWO AL

Description

La grille circulaire est en aluminium pour ses propriétés anticorrosives.

Schéma

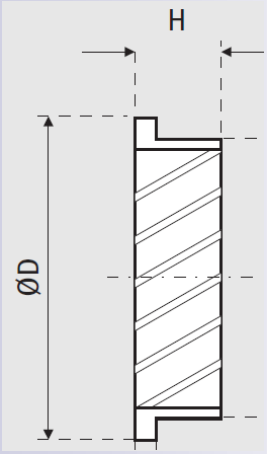

Photo

Tarifs

Grille Alu CIRCULAIRE KWO AL		
Ø	H	€ / pièce
100	20	6.65
125	20	6.65
160	20	9.25
200	20	14.40
250	20	17.05
315	35	24.40

GRILLES RESILLE ALU : EG-C

Description

La grille résille rectangulaire est en aluminium peinte en blanc.

Schéma

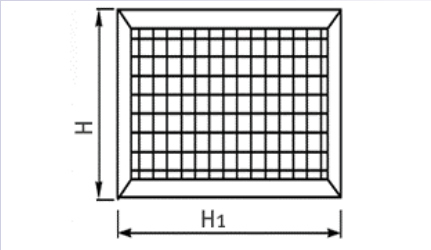

Photo

Tarifs

GRILLE RESILLE	
Dim H x H1	€ / pièce
540x 540	39.95

18 RUE DE BAILLEUL
LIEU DUT LA LONGUE CROIX
59190 STAPLE

www.saveto.fr

Téléphone : 03 28 40 04 44
Télécopie : 03 28 40 05 31
Mail : m.warlouzel@saveto.fr

III. ACCESSOIRES DE VENTILATION

REGULATEURS DE DEBIT CONSTANTS OU REGLABLES

Description

Le régulateur de débit assure un débit d'air calibré dans une plage de pression donnée. Le débit peut être constant ou réglable. Le régulateur de débit se monte à l'intérieur de conduits verticaux ou horizontaux par simple emboîtement. Il est en matière plastique classé M1 et acier galvanisé pour les fourreaux des diamètres 80 et 315 mm.

Photo

Tarifs

Régulateur de débit		
Ø	Débit compris entre	**€ / pièce**
80	15 à 90 m3/h	18.55
100	15 à 170 m3/h	22.70
125	15 à 205 m3/h	25,75
160	50 à 500 m3/h	38.10
200	15 à 529 m3/h	41.20
250	180 à 1200 m3/h	77.25
315	1000 à 3000 m3/h	82.40

AUTRES ACCESSOIRES DE VENTILATION

Nous disposons d'une large gamme d'accessoires de ventilation et de diffusion en stock comme des :

- Grilles rectangulaires
- Plénums de raccordement pour grilles
- Clapet coupe-feu
- Bouches Alizées…

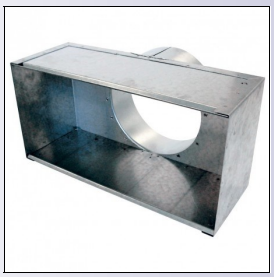

N'hésitez pas à nous consulter selon vos besoins.

IV. REGISTRES

REGISTRES A PELLE PLEINE A JOINT : RGX

Description

Le registre d'équilibrage est muni d'une poignée standard

Afin de régler manuellement la pression d'air dans le réseau.

Il est équipé d'un joint EPDM homogène aux extrémités.

Photo

Tarifs

REGISTRE : RGX	
Ø	€ / pièce
100	15.65
125	17.45
160	19.95
200	22.40
250	25.00
315	27.45
355	37.30
400	44.90
450	49.80
500	54.75
560	58.75
630	71.90

REGISTRES MOTORISABLES A JOINT : RGMX

Description

Le registre d'équilibrage est muni d'une platine permettant de recevoir une motorisation. Moteur non fourni.

Photo

Tarifs

REGISTRE MOTORISABLE : RGMX	
Ø	€ / pièce
125	18.70
160	21.15
200	23.75
250	26.20
315	28.70
355	36.05
400	44.85

IV. REGISTRES

REGISTRES A IRIS

Description

Le registre à IRIS est équipé d'un joint. Il permet de régler / équilibrer manuellement le débit d'air dans un réseau. Ce registre bénéficie de prises de mesures débit/pression intégrées, d'une poignée ouverture/fermeture et d'un faible niveau sonore.

Schéma

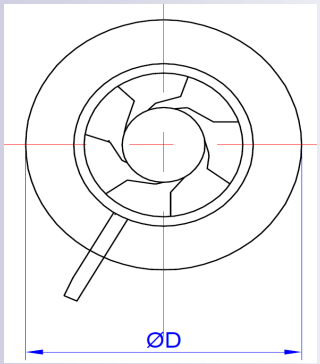

Photo

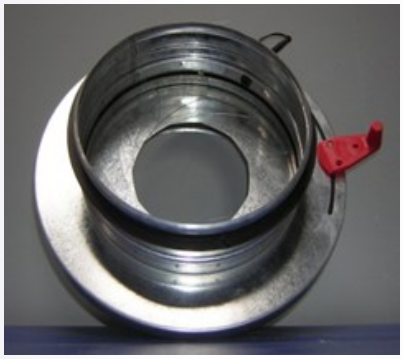

Tarifs

REGISTRE A IRIS	
Ø	€ / pièce
100	36.80
125	40.90
160	46.65
200	53.70
250	70.50
315	98.65
400	307.60
630	472.00

CLAPETS ANTI-RETOUR : RSK

Description

Le clapet anti-retour est un dispositif permettant de contrôler le sens de circulation de l'air en bloquant le retour.

Photo

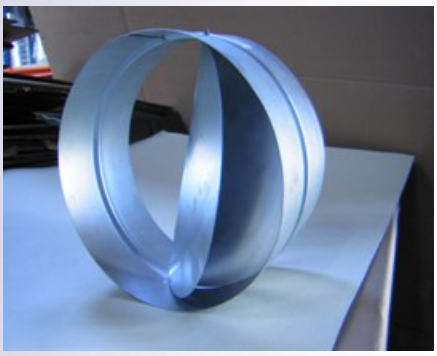

Tarifs

CLAPET ANTI RETOUR		
Ø	L	€ / pièce
100	88	8.40
125	88	9.15
160	88	10.85
200	88	12.70
250	128	17.05
315	128	21.95
355	197	26.15
400	197	36.90

SILENCIEUX VMC SANS NOYAU

Description

Le silencieux VMC sans noyau est un dispositif destiné à réduire le niveau sonore dans les réseaux circulaires VMC. Le corps extérieur est en acier galvanisé. L'insonorisation se fait par l'intérieur avec une isolation en laine de verre, épaisseur 50mm. Un joint d'étanchéité est positionné à chaque extrémité.

Photo

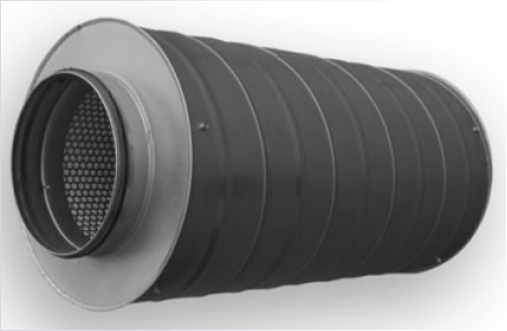

Schéma

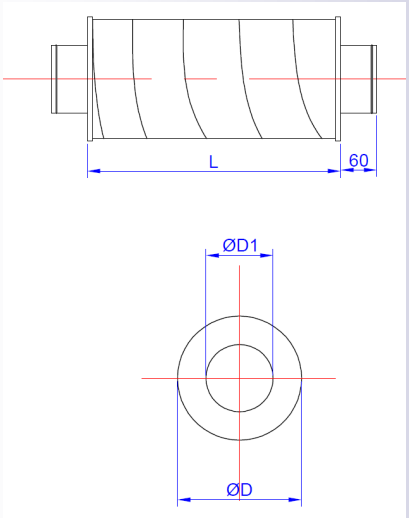

Tarifs

SILENCIEUX VMC				ATTENUATION ACOUSTIQUE EN DB PAR FREQUENCE HZ							
Ø D1	Ø D	Longueur	€ / pièce	63	125	250	500	1000	2000	4000	8000
125	225	600	47.65	2	4	9	19	33	43	35	13
	225	1000	63.55	3	7	15	26	45	50	45	22
160	280	600	53.65	2	4	7	15	28	34	17	8
	280	1000	72.45	3	6	12	20	37	43	29	13
200	300	600	61.85	1	3	7	14	25	23	16	10
	300	1000	83.80	2	4	10	18	32	33	21	11
250	355	600	83.20	1	2	5	12	16	13	8	4
	355	1000	105.05	1	3	8	17	27	22	14	7
315	450	1500	170.00	-	-	-	-	-	-	-	-
	450	600	93.20								
	450	1000	123.60	1	2	6	16	22	17	9	5
355	455	600	102.95	-	-	-	-	-	-	-	-
	455	1000	157.60	-	-	-	-	-	-	-	-
400	500	900	190.15	-	-	-	-	-	-	-	-
	500	1000	213.30	0	2	5	14	19	6	5	3
450	560	1000	242.70	-	-	-	-	-	-	-	-
500	630	1000	259.50	-	-	-	-	-	-	-	-

18 RUE DE BAILLEUL
LIEU DIT LA LONGUE CROIX
59190 STAPLE

www.saveto.fr

Téléphone : 03 28 40 04 44
Télécopie : 03 28 40 05 31
Mail : m.warlouzel@saveto.fr

VI. ISOLATION

ROULEAU THERMO-TEK RL ECO ALU

Description

Thermo-teK RL est un rouleau d'isolation de laine de verre avec liant sans formaldéhyde, dont une face revêtue d'un KRAFT aluminium renforcé de fibres de verre résistant à la déchirure.

Caractéristiques essentielles		Norme harmonisée	THERMO TEK RL ECO ALU
Plage d'épaisseur (mm)		-	25-50
Tolérance d'épaisseur		EN 14303	T2
Réaction au feu		EN 13501-1	A2-s1, d0
Conductivité thermique (W/mK) à une température en °C	10	DIN EN 12667	0,034
	40		0,043

Photo

Tarifs

THERMO-TEK RL ECO ALU		
Epaisseur	**Conditionnement**	**€ / rouleau**
25 mm	**13x 1,2ml**	71.80
50 mm	**7 x 1,2 ml**	53.65

MATELAS DE TRAVERSEE DE MUR : MDT

Description

Les matelas servent à désolidariser les conduits en traversée de mur afin d'éviter la transmission des vibrations aux structures des bâtiments.

Photo

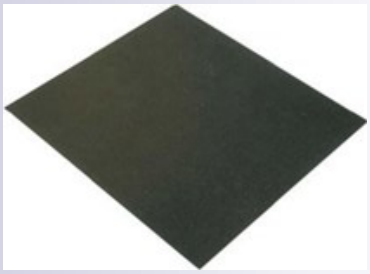

Tarifs

MATELAS TRAVERSEE MUR			
Type	**Epaisseur**	**Conditionnement**	**€ / rouleau**
M1	**5 mm**	**25 x 0,225 m**	66.95

COLLIERS ISOLES : COM

Description

Le collier est constitué de 2 parties pré montées et muni d'une embase taraudée M8-M10. Le système fermeture est rapide. Ill dispose de joint EPDM aux extrémités permettant une isolation isophonique.

Température : -100°C / + 80°C.

Schéma

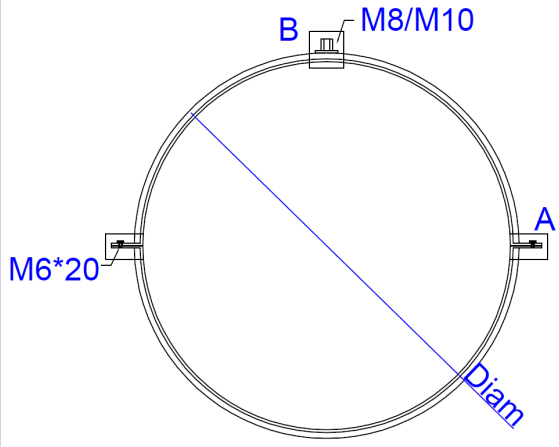

Photo

Tarifs

COLLIER ISOLE			
Ø	**€ / pièce**	**Ø**	**€ / pièce**
80	1.90	**450**	5.70
100	2.00	**500**	6.20
125	2.10	**560**	6.75
160	2.45	**630**	8.40
200	2.65	**710**	12.60
250	3.25	**800**	17.05
315	4.00	**900**	25.45
355	4.55	**1000**	26.80
400	4.65		

VIII. ACCESSOIRES D'ASSEMBLAGE

MANCHETTES SOUPLES : MS

Description

La manchette souple permet la jonction entre les appareils aérauliques et les conduits et de désolidariser un ventilateur ou une centrale de traitement d'air du reste du réseau de ventilation, ce qui apporte une baisse des vibrations et du niveau sonore. Tissu classé M0.

Photo

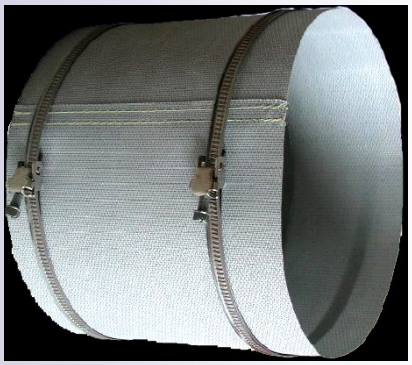

Tarifs

MANCHETTE SOUPLE	
Ø	€ / pièce
125	13.20
160	14.55
200	15.70
250	16.90
315	19.60
355	19.90
400	21.15
450	26.80
500	23.40
560	24.75
630	26.50
800	29.70
900	32.45
1000	37.00

SERFLEX : SF

Description

Le serflex est un collier plat multi diamètres en acier inoxydable, utilisé pour le maintien/serrage des gaines souples.

Tarifs

SERFLEX		
Réf.	Longueur	€ / pièce
SF 135	60 à 135 mm	0.95
SF 215	60 à 215 mm	1.05
SF 325	60 à 325 mm	1.40
SF 525	60 à 525 mm	2.00

Photo

VIII. ACCESSOIRES D'ASSEMBLAGE

PATTES DE SUSPENSION ISOLEES :

Description

Les pattes de suspension en L, Z ou V permettent la fixation isophonique de tous types de matériels et conduits de ventilation ou de réseaux suspendus par tiges filetées. Elles sont équipées de plots et de rondelles solidaires et amovible pour une installation plus rapide. L'assemblage est possible directement sur rail 41.

Vendu par boîte de 100.

Photos

Tarifs

PATTE DE SUSPENSION		
L / Boîte de 100	**Z / Boîte de 100**	**V / Boîte de 100**
50.00	50.00	50.00

VIS AUTOFOREUSES :

Description

Les vis autoforeuses sont utilisées pour le maintien des composants (coudes, tés…) d'un réseau aéraulique.

Vendu par boîte de 1000.

Tarifs

VIS AUTOFOREUSE		
Réf.	**Longueur**	**€ / 1000**
T 4213	**4,2 à 13 mm**	14.50
T 4216	**4,2 à 16 mm**	17.00
T 4225	**4,2 à 25 mm**	23.30

Photo

VIII. ACCESSOIRES D'ASSEMBLAGE

FEUILLARD : DUH

Description

Le feuillard en acier galvanisé perforé permet de suspendre tous types de conduits aérauliques, solution fiable et économique.

Tarifs

FEUILLARD		
Dimension	Condition-nement	€ / pièce
0,6 mm x 25 mm	25 ml	13.95

Photo

CRAMPONS DE SUSPENSION : KD

Description

Le crampon de suspension utilisé comme élément de fixation.

Tarifs

CRAMPON DE SUSPENSION	
Réf.	€ / pièce
KD 8	1.55
KD 10	1.65

Photo

VIII. ACCESSOIRES D'ASSEMBLAGE

PIEDS TELESCOPIQUES :

Description

Le pied télescopique est en acier inoxydable avec fixation sur plaque permettant le supportage du réseau en toiture terrasse ou dans un local technique. Il se relie directement au collier de supportage.

Tarifs

PIED TELESCOPIQUE	
Réf.	**€ / pièce**
STP 300	16.65

Photo

TIGES FILETEES : BAR

Description

Les tiges filetées M8 et M10 sont utilisées pour le supportage des colliers de serrage ou tous autres types d'assemblage.

Elles sont vendues par botte de 25.

Tarifs

TIGES FILETES 2 ML	
Type	**€ / Botte de 25**
M8	46.25
M10	81.25

Photo

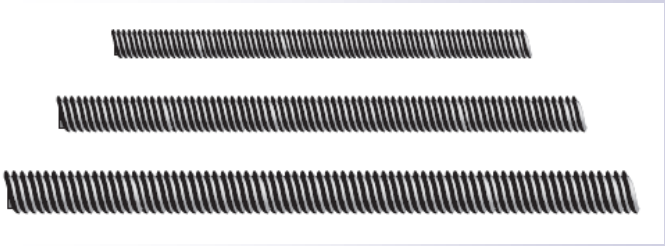

VIII. ACCESSOIRES D'ASSEMBLAGE

RACCORDS DE LIAISON POUR TIGES FILETEES

Description

Ce raccord permet de faire la liaison entre les tiges filetées.

Tarifs

RACCORD	
Réf.	**€ / pièce**
M8	0.20
M10	0.30

Photo

PINS : GS

Description

Les pins sont des pointes adhésives assurant la fixation de l'isolation extérieure en CLIMAVER sur les conduits de ventilation.

Pointe de 32mm pour isolant 25mm - Pointe de 63mm pour isolant 50mm

Ils sont vendus par boîte de 100.

Tarifs

PINS	
Réf.	**€ / 100 pièces**
GS 32	13.00
GS 63	18.00

Photo

PIEDS ET H :

Description

Les pieds et les H sont une solution rapide et stable pour soutenir les conduits aérauliques, notamment en terrasse.

Tarifs

PIED	
Longueur	**€ / pièce**
1000	13.90
1500	20.60
2000	26.60

H	
Ø	**€ / pièce**
315	22.25
355	23.50
400	23.50
450	23.50
500	24.65
560	24.65
630	24.65
710	25.85
800	27.10
900	27.80
1000	28.65

Photos

PIED

H

VIII. ACCESSOIRES D'ASSEMBLAGE

DALLETTES :

Description

Les dallettes de type béton et styrodur sont étudiés pour être installée en toiture terrasse sous les pieds de supportage.

Tarifs

DALLETTES	
Type	**€ / pièce**
Béton	3.30
Styrodur 300 x 300	2.00

Photo

RAIL DE SUPPORTAGE :

Description

Le rail est utilisé pour supporter les conduits circulaires ou rectangulaires. Le raccordement se fait grâce à des tiges filetées et de la boulonnerie.

Schéma

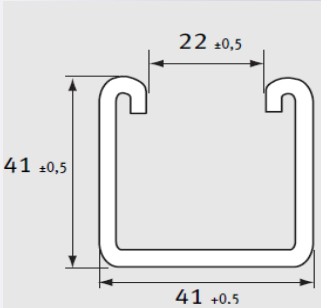

Tarifs

RAIL			
Dimension	**Epaisseur**	**Longueur**	**€ / longueur**
41x41 mm	**2 mm**	**6 ml**	**36.05**
41x41 mm	**2.5 mm**	**6 ml**	50.00
41x41 mm	**2 mm**	**3 ml**	**18.40**
41x21 mm	**2 mm**	**3 ml**	**14.15**

Photo

Autres dimensions et épaisseurs nous consulter.

VIII. ACCESSOIRES D'ASSEMBLAGE

RUBAN ADHESIF :

Description

Le ruban adhésif d'étanchéité applicable à froid est composé d'une bande en aluminium et buthyl. La face adhésive est protégée par une protection détachable, étanche à l'eau et à la vapeur. Il est généralement utilisé pour l'étanchéité des conduits aérauliques.

Tarifs

RUBAN ADHESIF	
Largeur	**€ / pièce**
RAL 50	5.80
RAL 75	9.10
BUTHYL 75	24.60

Photo

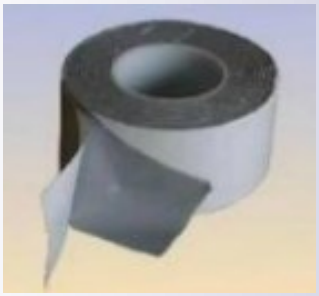

MASTIC :

Description

Le mastic acrylique permet une excellente adhérence sur béton, aluminium, tôle galvanisée, PVC…, il est préconisé pour l'étanchéité des réseaux aérauliques et possède une bonne résistance à l'eau.

Il est vendu par cartouche de 310 ml ou par pot de 6kg.

Tarifs

MASTIC ACRYLIQUE	
Conditionnement	**€ / pièce**
Cartouche 310 ml	4.70
Pot de 6 kg	29.85

Photo

ANNEXES : CONDITIONS GENERALES DE VENTE

GÉNÉRALITÉS :

Les présentes conditions générales de ventes prévalent sur toutes les conditions générales ou les conditions particulières d'achat du client s'il y a lieu. Toute commande implique l'adhésion sans réserve de l'acheteur aux présentes conditions de ventes. Aucune dérogation ne sera accordée, sauf accord express et écrit de SAVETO sur l'acceptation de la commande.

COMMANDES :

1. PRODUITS

La commande du client est considérée comme définitivement acceptée par SAVETO lorsqu'elle est confirmée sur papier par vos soins et qu'elle ne fait l'objet d'aucun contre ordre écrit de notre part sur le prix, le délai et les possibilités d'exécution. Toute modification de commande ne sera possible qu'avec l'accord préalable et écrit de SAVETO. De même, une commande annulée en partie ou en totalité par le client, sans consentement préalable et écrit par SAVETO, sera facturée au client. Toute marchandise volumineuse enlevée par le client plus d'une semaine après la date d'enlèvement prévue à la commande se verra facturer des frais d'entreposage à hauteur de 15€ par jour.

2. PRESTATIONS DE SERVICE

Les prestations confiées par le client à SAVETO sont réalisées sur la base et conformément aux instructions, informations et besoins communiqués par le client ou conformément au cahier des charges convenu par écrit entre le client et SAVETO. Toute demande du client tendant à modifier ou étendre certaines prestations est soumise à l'accord écrit de SAVETO. Les coûts, conditions et délais d'exécution associés feront l'objet d'un avenant à la commande. Toute commande complémentaire, non incluse dans le devis de base, doit faire l'objet d'un bon de commande validé et signé par le client (nom + signature), valant engagement de paiement. En l'absence de ce document, les travaux complémentaires ne seront pas réalisés par SAVETO.

3. ETANCHEITE A L'AIR DES RESEAUX

Toute demande de devis pour des chantiers en ventilation devra stipulée la classe d'étanchéité souhaitée. Si des tests de mesure sont requis par le Maître d'Ouvrage, ils devront être réalisés selon la normalisation française FD E 51-767.

OFFRES :

Nos offres de prix sont valables pour une durée de 1 mois. Les prix pourront être révisés en fonction de l'évolution du besoin du client et de l'actualisation du coût des matières. Les prix s'entendent hors taxes (TVA et taxes parafiscales en sus) et hors transport, sauf si la mention « franco de port » est spécifiée sur l'offre.

ANNEXES : CONDITIONS GENERALES DE VENTE

PRIX :

Notre tarif de gaines et accessoires circulaires est disponible sur notre site internet www.saveto.fr. Nos prix peuvent être modifiés sans préavis. Ils sont directement indexés selon la variation du prix des matières premières.

TAXES :

1. TVA

Le taux normal de la TVA est fixé à 20 % (art. 278 du code général des impôts), pour la majorité des ventes de biens et des prestations de services : il s'applique à tous les produits ou services pour lesquels aucun autre taux n'est expressément prévu. Les chantiers en sous-traitance se voient appliqués l'auto liquidation de la TVA suivant Article 25 de la Loi de Finances 2014 codifié au 2 nonies nouveau de l'Article 283 du C.G.I. La TVA est alors par le preneur d'ordre en application de l'Article 242 nonies A de l'annexe II du C.G.I. (13 du I). Afin d'appliquer l'auto liquidation, cette information doit être impérativement mentionnée sur votre bon de commande.

2. TAXES PARAFISCALES

SAVETO est rattachée au secteur de la métallurgie et à ce titre, elle est soumise aux règles applicables dans la profession. Ainsi, notre société est tenue de recouvrer pour le compte du CETIM et du CETIAT, organismes d'état, un pourcentage de taxes parafiscales (CETIM pour la chaudronnerie, CETIAT pour la gainerie) qui est calculé sur le montant facturé et soumis à TVA.

RETENUE DE GARANTIE :

Une retenue de garantie de 5% peut être appliquée au présent contrat, dans les conditions de la loi. Cependant, le client doit régler, auprès de SAVETO, cette retenue de garantie un an après la date de fin d'exécution des travaux. Dans le cadre d'un chantier, lorsque SAVETO établit une caution bancaire le client s'engage à régler le montant de la retenue de garantie à la date d'échéance de la facture.

CONDITIONS DE RÉGLEMENT :

Les factures établies doivent être payées par chèque, traite, billet à ordre ou virement au plus tard à 30 jours fin de mois le 15. En cas de paiement direct des factures correspondants à des chantiers effectués pour le compte de l'Etat ou des Collectivités Locales, l'entreprise intermédiaire s'engage à transmette les situations de chantier en temps utile à ces organismes afin que les règlements des factures soient enregistrés au plus tard dans ces conditions, dans les comptes de SAVETO.

RETARD ET DÉFAUT DE RÉGLEMENT :

Toutes les factures non réglées dans les délais convenues à l'achat seront productrices d'intérêts de retard. Le taux de ces pénalités de retard est porté à 3 fois et demi le taux d'intérêt légal et elles devront être automatiquement ajoutées par le client lors du règlement ; tout mois commencé est dû. Les sommes recouvrées par voie contentieuse produiront une indemnité additionnelle équivalente à 20 % de leur montant avec un minimum de 40€, à ce titre de dommages et intérêts, en sus des frais judicaires. A compter du 1er janvier 2013, tout professionnel en retard de paiement dans ses transactions commerciales devra, en outre des pénalités de retard, payer une indemnité forfaitaire de 40 € pour frais de recouvrement. Le défaut de paiement à l'échéance, quel que soit le mode de règlement prévu entraîne, sans mise en demeure préalable, le droit, à notre profit, de suspendre l'exécution des autres commandes que nous aurions pu accepter.

LIVRAISON ET TRANSPORT :

Nos délais de livraison de fournitures ne sont donnés qu'à titre indicatif et aussi exactement que possible. Nous mettons tout en œuvre pour les respecter mais en aucun cas nous ne pouvons être tenus responsable des retards, notamment lorsqu'ils résultent d'un événement indépendant de notre volonté. Les retards éventuels ne donnent pas au client le droit d'annuler la vente, de refuser la marchandise ou de réclamer un dédommagement quelconque.

RECEPTION :

La réception des travaux coïncide avec la réception prononcée par le Maître d'Ouvrage. Le client s'engage à signer le procès-verbal de réception de chantier.

CAS FORTUITS ET FORCE MAJEURE :

SAVETO est libérée de son engagement en cas de force majeure ainsi que dans des cas fortuits, notamment inondations, grèves totales ou partielles, lock-out. Les quantités prêtes à livrer au moment de l'événement devront être acceptées par le client.

TRANSFERT DES RISQUES :

Les produits voyagent aux risques et périls du client, qui en prend sa responsabilité. Il appartient au client de vérifier lors de la réception la quantité, la qualité, le poids et les dimensions des produits livrés. En cas d'avarie, le client doit exercer les recours éventuels à l'encontre du transporteur. En cas de livraison directe par la société, le client devra signaler les avaries ou défauts auprès du livreur. Sans démarche dans ce sens, le client ne pourra prétendre à un quelconque dédommagement.

18 RUE DE BAILLEUL
LIEU DIT LA LONGUE CROIX
59190 STAPLE

www.saveto.fr

Téléphone : 03 28 40 04 44
Télécopie : 03 28 40 05 31
Mail : m.warlouzel@saveto.fr

ANNEXES : CONDITIONS GENERALES DE VENTE

RETOUR :

Aucun retour de marchandise ne peut être accepté, sauf entente préalable. Les frais et les risques du retour sont à la charge de l'acheteur. Les articles endommagés ne seront pas repris, les autres seront décotés de 20 %

CLAUSE DE RÉSERVE DE PROPRIÉTÉ :

En vertu de la loi N°80.355 du 12 mai 1980, SAVETO reste propriétaire des marchandises vendues tant que l'acquéreur ne lui a pas entièrement réglé le prix prévu dans le présent contrat. Il en résulte qu'en cas de non-paiement, le vendeur pourra exiger à tout moment la restitution desdites marchandises. D'autre part, si ces marchandises sont détériorées, perdues ou volées, l'acheteur sera entièrement responsable des conséquences de ce sinistre. Il est tenu de souscrire une assurance qui garantira le paiement de l'indemnité directement au vendeur

GARANTIE - RESPONSABILITÉ :

Concernant la fourniture de marchandises, à compter de la date de livraison, une garantie de deux ans est accordé pour solliciter le remplacement d'une pièce reconnue défectueuse. SAVETO se décharge entièrement de toute conséquence liée au remplacement d'une pièce par le client lui-même. Concernant les chantiers en ventilation ou en chaudronnerie, une garantie de parfait achèvement d'un an et d'une garantie biennale de deux ans sont assurées.

La fourniture de gaines et d'accessoires de ventilation, non posée par SAVETO, n'engage notre responsabilité qu'à concurrence de la garantie des pièces fournies. Si l'installateur n'a pas respecté les règles de l'art de pose de ventilation, les normes et règles techniques en vigueur lors de l'installation, la responsabilité de SAVETO ne pourra être engagée. Le client pourra faire appel à SAVETO pour constater les défauts et intervenir. Les frais de déplacement et d'intervention occasionnés seront à la charge du client. Ces frais seront facturés 50 € de l'heure.

JURIDICTION :

Tout litige né de l'exécution ou de l'interprétation du présent contrat sera de la compétence du Tribunal de Commerce de DUNKERQUE.

18 RUE DE BAILLEUL
LIEU DIT LA LONGUE CROIX
59190 STAPLE

Téléphone : 03 28 40 04 44
Télécopie : 03 28 40 05 31
Mail : m.warlouzel@saveto.fr